MEGMEET 麦米电气 | CAIJU TECHNOLOGY 才炬科技

AI

CScan系列

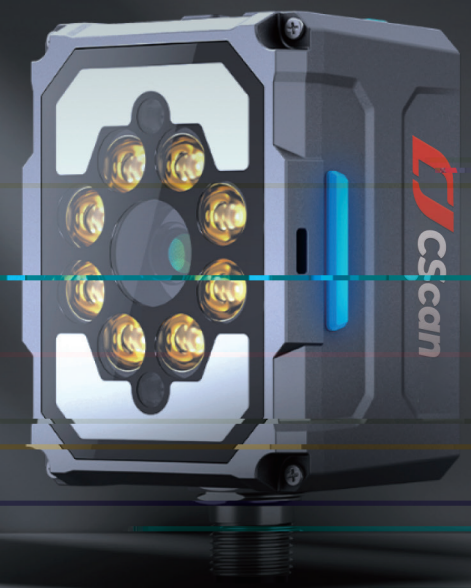

AI

AI , AI , AI
3C /

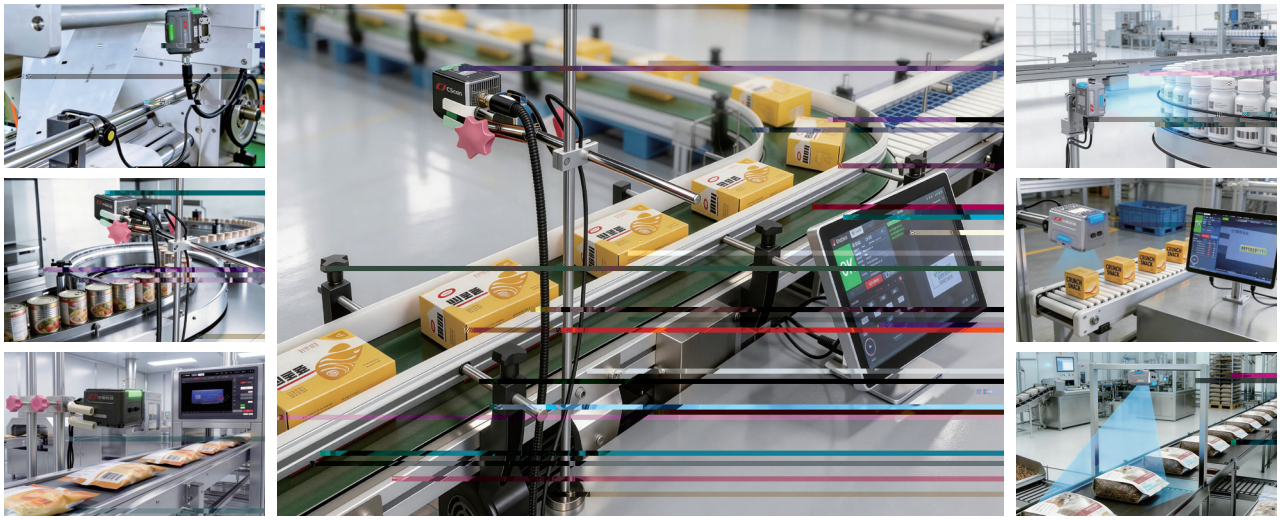

AI

“ AI ”

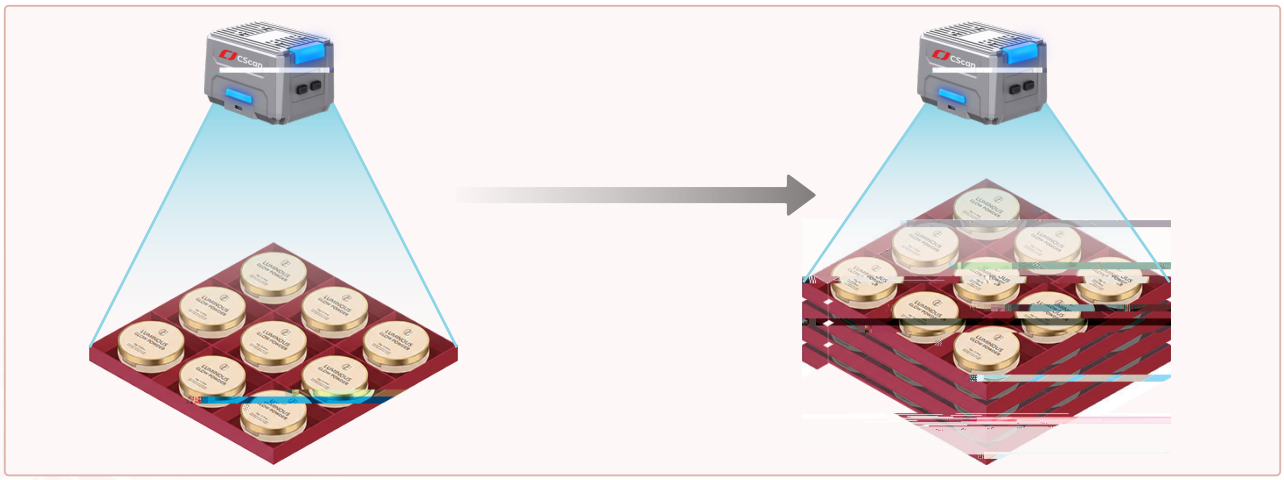

/ 90% 1

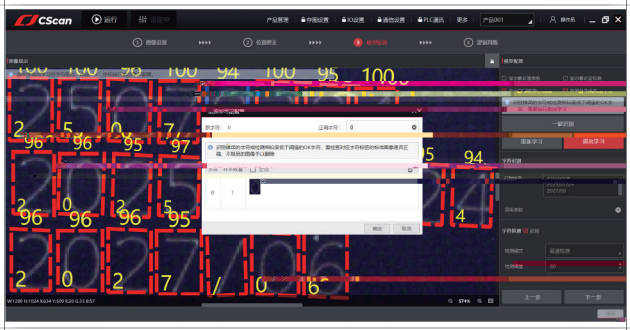

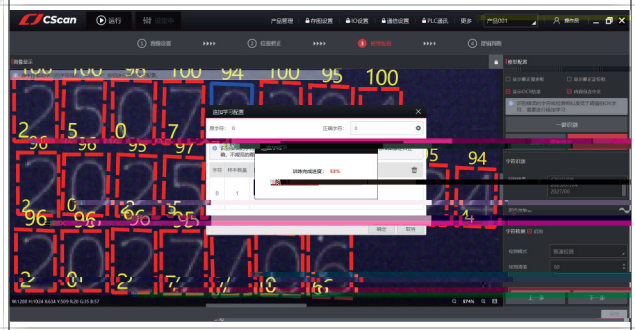

PLC

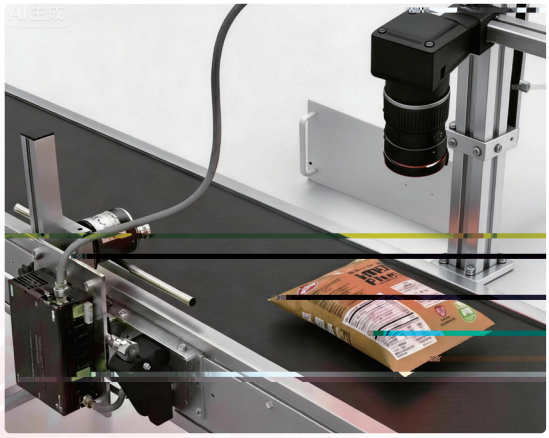

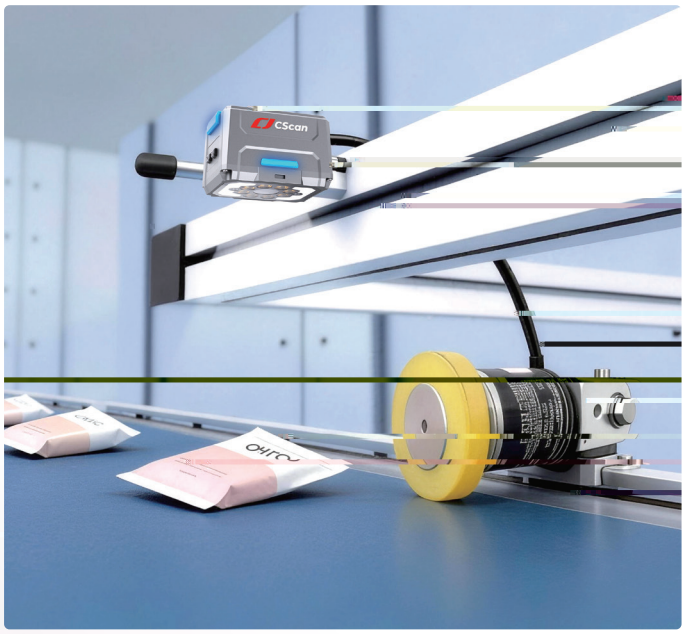

+

PLC

CSca l

k

	AIO-RC		**AIO-SC**	**AIO-SS**
	400 /min (6 /s)		600 /min (10 /s)	200 /min (3 /s)
	1.5m/s		2m/s	0.8m/s
	0.043mm/pixel @ 150mm 105*87.5mm		0.086mm/pixel @ 150mm 95*80mm	0.049mm/pixel @ 100mm 63*50mm
		,		
		,		
	OCR/OCV	: + (0~9) + (A~Z, A~Z) + (+ - * / % S ! @) :		
		100M Ethernet		
		3 , 24VDC		
		5~24VDC		
		3 , 24VDC		
		25MA, , 0.1MA , , 0.8V		
		1 RS-232C		
		1200 2400 4800 9600 19200 38400 57600 115200		
		24VDC 10%		
		7W		
		TRIG TUNE		
		, , 3 , (NG) (OK) ( )		
		IP67		
	/	0~50°C, -20 70°C		
		66 x 48 x 44 (mm)		
		290G		
		3m , 3m 5m / 10m /		
		45 x 34 mm)		
		24 VDC		

mm

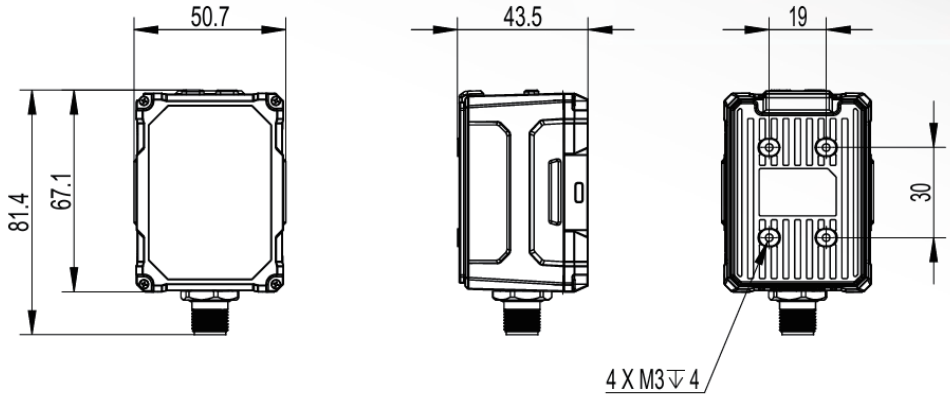

■ **CS-ACS-01**

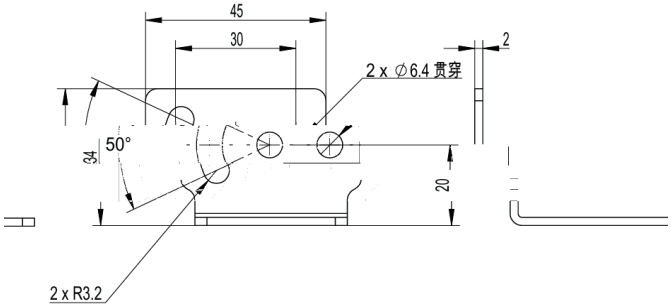

■

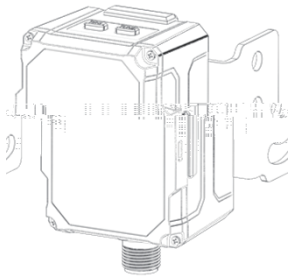

( )

■

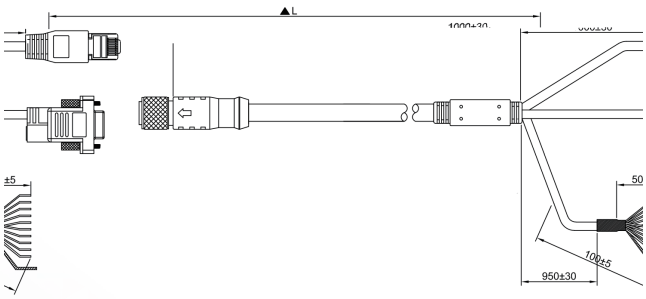

3m		CS-3M-HF
5m		CS-5M-ST
5m		CS-5M-HF
10m		CS-10M-ST
10m		CS-10M-HF

■

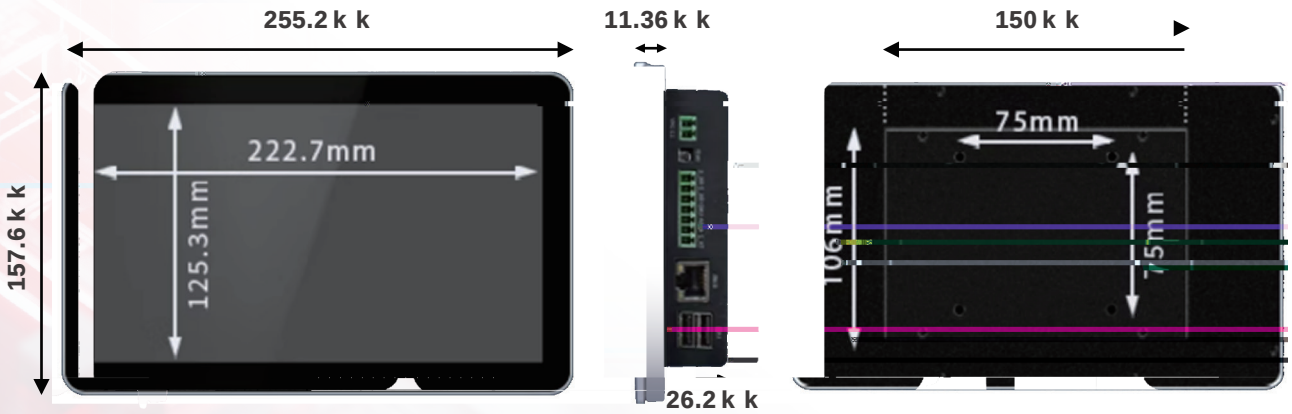

: ( ) 252.5 k k * ( ) 155.8 k k

17PIN

3 k (

3 k

5 k /

10 k /

24V

AC

24V VDC

(

CS-CP100

WIFI/4G

AC (

24V VDC

/

■

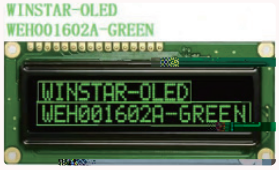

■ ( )

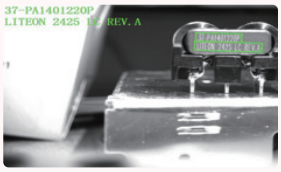

■

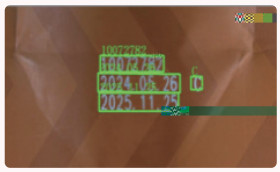

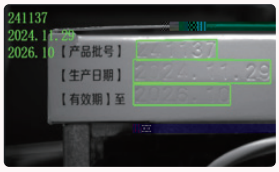

■ ! ( )

■ ! ! ( )

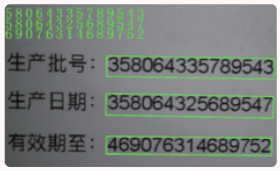

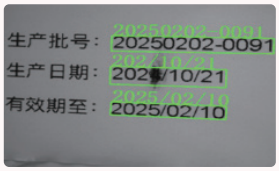

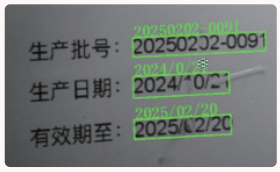

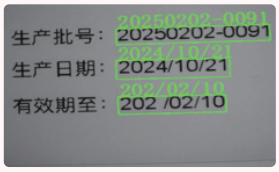

■

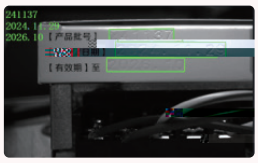

■

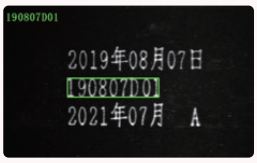

AIO-RC

(k k)	H (k k)	V (k k)	(k k /nivej)	(k k)
60	42	35	0.017	0.138
100	70	59	0.029	0.230
200	140	118	0.058	0.460
300	210	177	0.086	0.690
600	420	353	0.173	1.380
1000	699	589	0.288	2.300

mm

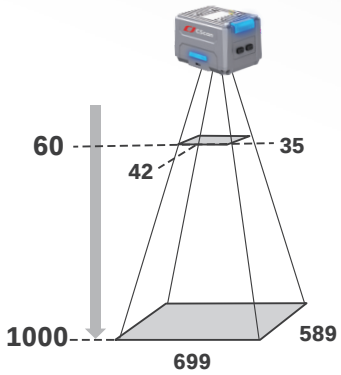

AIO-SC

(k k)	H (k k)	V (k k)	(k k /nivej)	(k k)
60	38	32	0.033	0.27
100	64	54	0.057	0.451
200	127	107	0.114	0.902
300	191	161	0.169	1.352
600	382	321	0.339	2.705
1000	635	535	0.564	4.508

mm

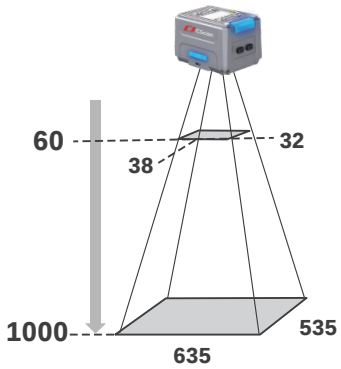

AIO-SS

(k k)	H (k k)	V (k k)	(k k /nivej)
40	25	20	0.020
100	63	50	0.049
200	126	101	0.098
300	189	151	0.147
600	377	302	0.295
1000	628	503	0.491

mm

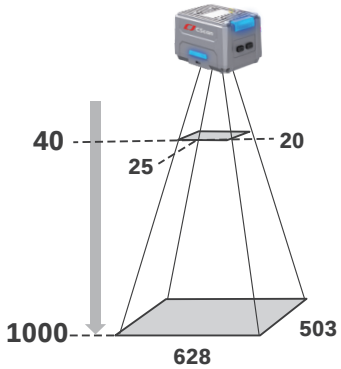

MEGMEET
麦 米 电 气

CAIJU TECHNOLOGY
才炬科技

www.caijutech.com